# Aufhängung für vertikale Ringnut-Wärmeübertrager - Manschette

Werknorm

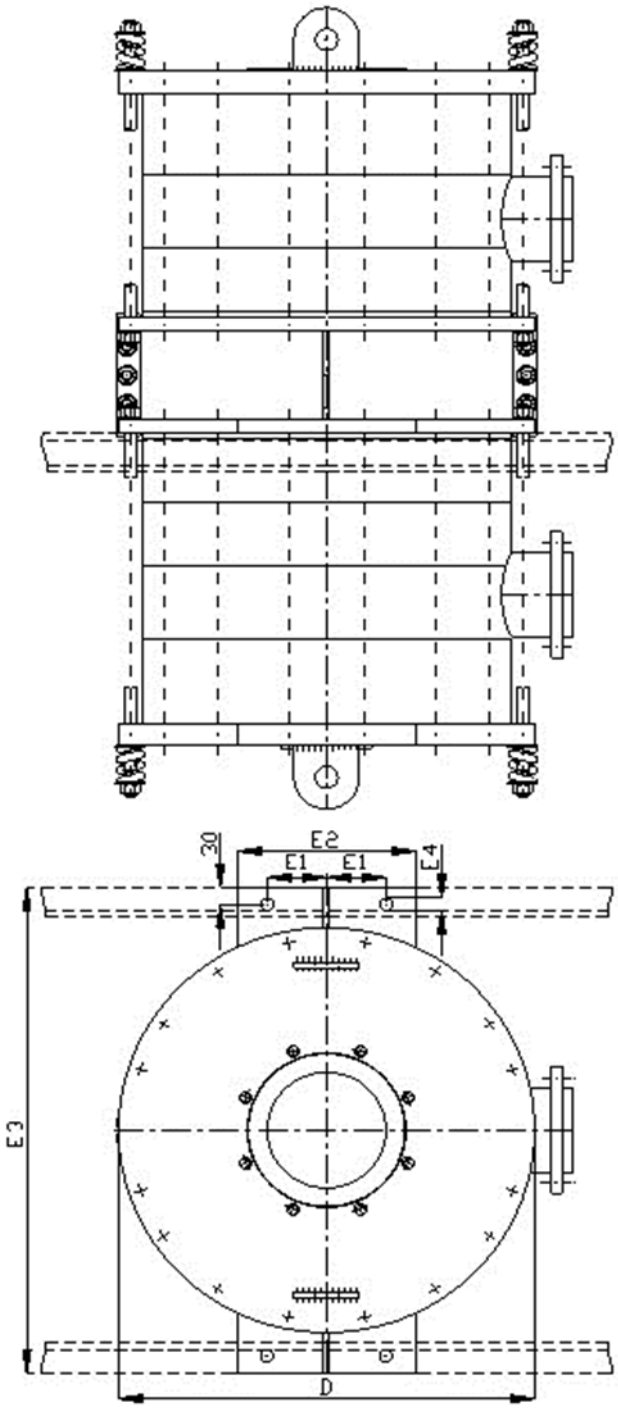


zum Beispiel: Baureihe KB..

| D | E1 | E2 | E3 | E4 |
|---|---|---|---|---|
| mm | mm | mm | mm | mm |
| 730 | 100 | 300 | 840 | 2xØ22 |
| 630 | 100 | 300 | 740 | 2xØ22 |
| 530 | 75 | 200 | 640 | 2xØ22 |

GAB Neumann GmbH | Alemannenstraße 29 | D-79689 Maulburg
T +49 (7622) 6751 0 | F +49 (7622) 6751 20 | info@gab-neumann.de



Wärmeübertrager und Apparate
aus Graphit und Siliziumkarbid