Ablaufrinne für Schwitzwasser

Tropfen unbekannter Herkunft und unbekannter Zusammensetzung lassen in jeder Chemieanlage die Alarmglocken schrillen!

Dabei kann es ganz harmlos sein, z.B. Schwitzwasser von nicht isolierten Wärmeübertragern, die an heißen feuchten Tagen mit Sole oder Kaltwasser gekühlt werden.

Bis man das aber sicher erkannt hat, kann einige Zeit vergehen und die Nervosität ist groß.

Besser ist es, das Schwitzwasser am Apparat zu sammeln und gezielt abzuleiten mit unserer Schwitzwasser Ablaufrinne für Graphit Ringnutwärmeübertrager.

Ausführung für stehenden Wärmeübertrager

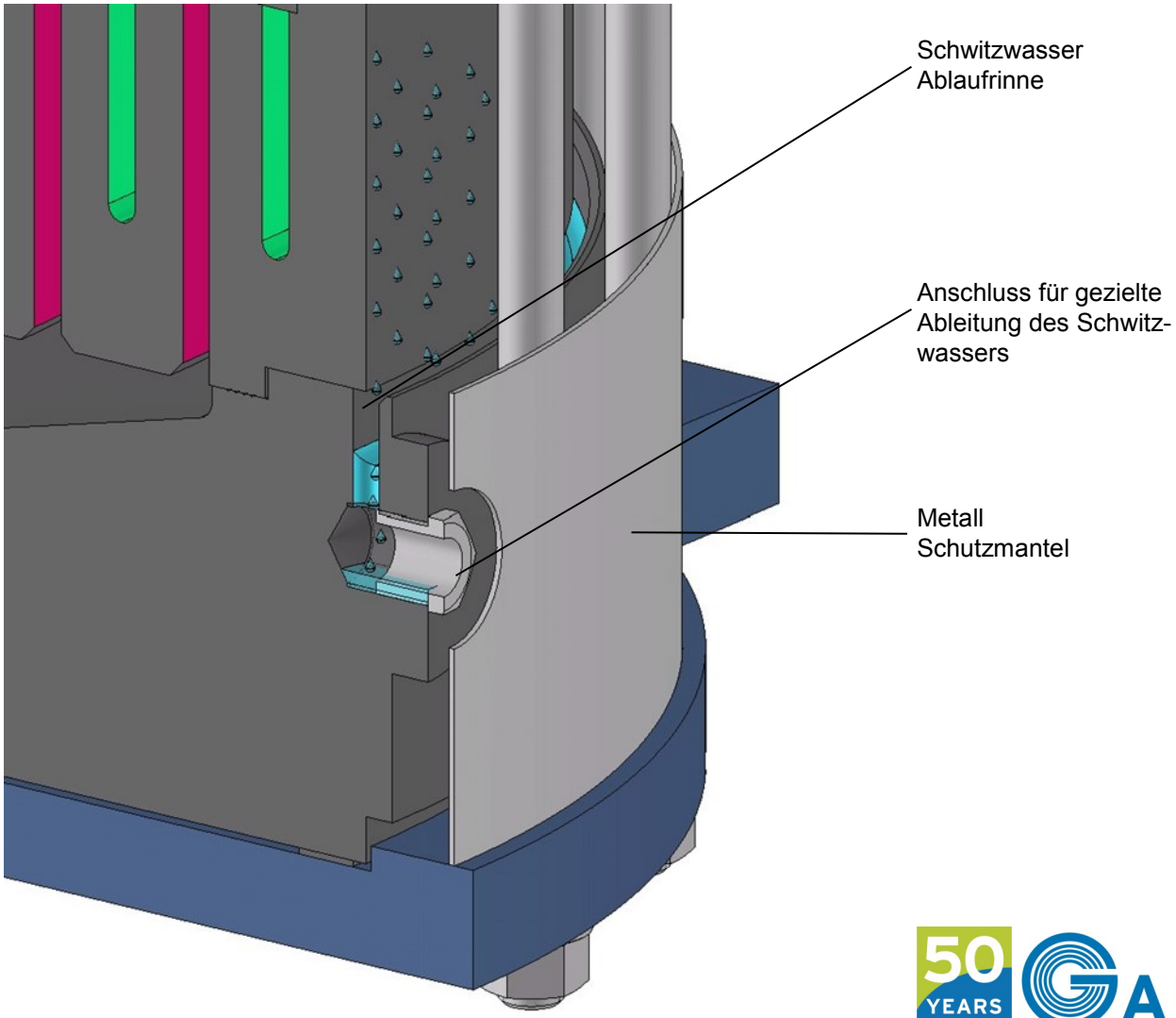

GAB Neumann GmbH | Alemannenstraße 29 | D-79689 Maulburg
T +49 (7622) 6751 0 | F +49 (7622) 6751 20 | info@gab-neumann.de

Wärmeübertrager und Apparate
aus Graphit und Siliziumkarbid

Ablaufrinne für Schwitzwasser

Ausführung für liegenden Wärmeübertrager

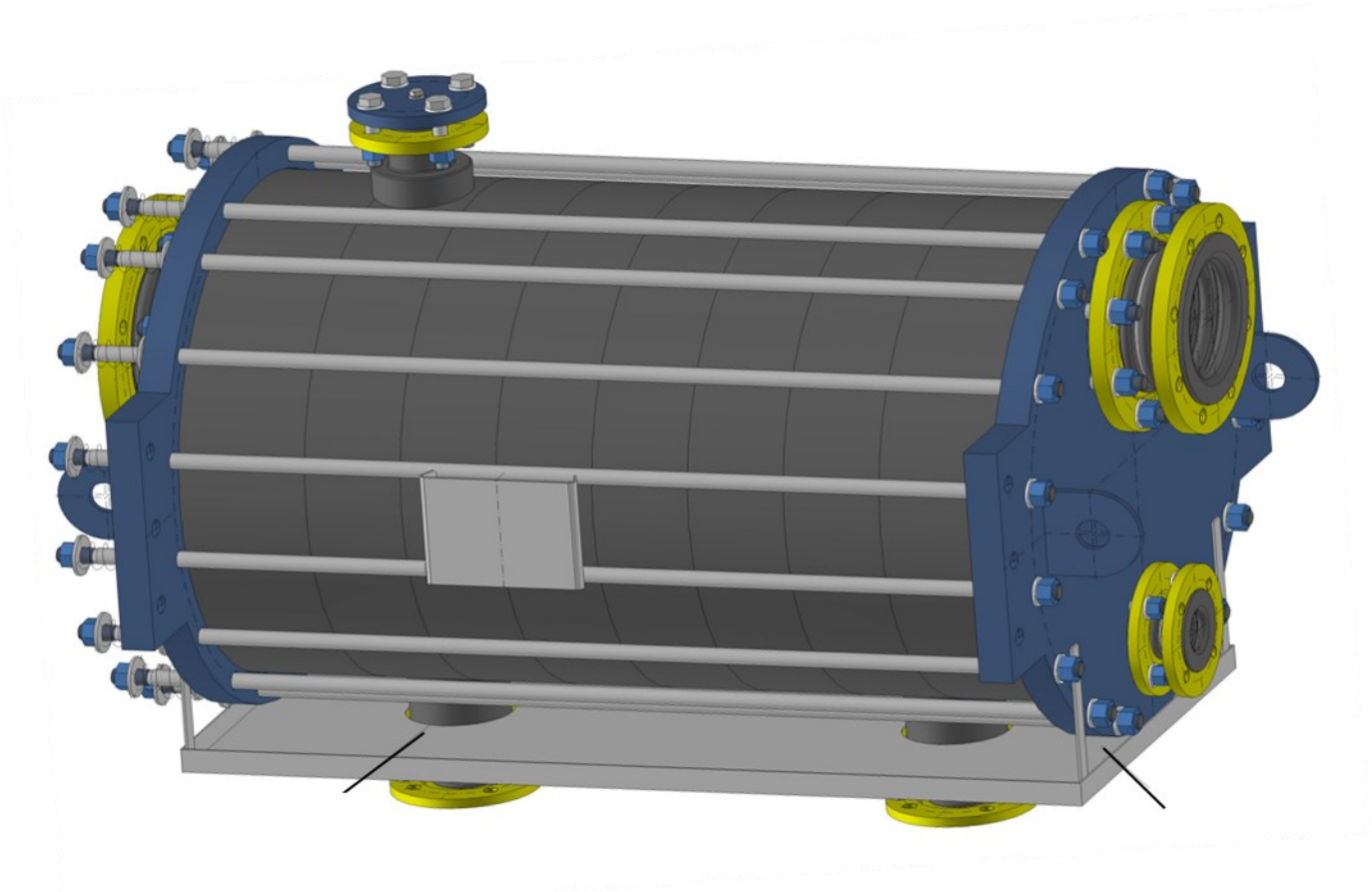

Mit umlaufender Dichtlippe

Ablaufmuffe G1/2 von unten aufgesetzt

GAB Neumann GmbH | Alemannenstraße 29 | D-79689 Maulburg
T +49 (7622) 6751 0 | F +49 (7622) 6751 20 | info@gab-neumann.de

Wärmeübertrager und Apparate
aus Graphit und Siliziumkarbid