Aufhängung für vertikale Ringnut-Wärmeübertrager - Pratzen

Werknorm

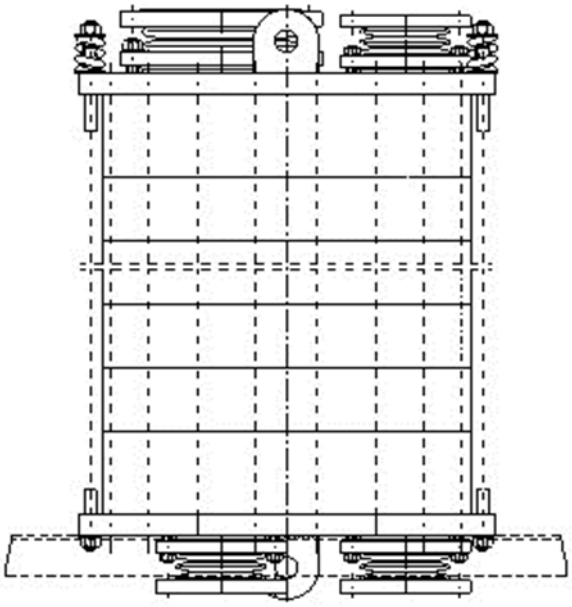

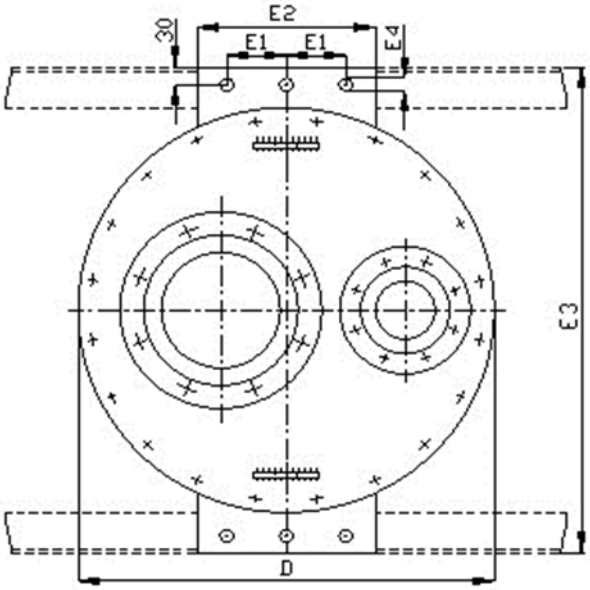

zum Beispiel: Baureihe NB..

D	E1	E2	E3	E4
mm	mm	mm	mm	mm
700	100	300	840	3xØ22
600	100	300	740	3xØ22
500	75	200	640	2xØ22

GAB Neumann GmbH | Alemannenstraße 29 | D-79689 Maulburg
T +49 (7622) 6751 0 | F +49 (7622) 6751 20 | info@gab-neumann.de

Wärmeübertrager und Apparate
aus Graphit und Siliziumkarbid